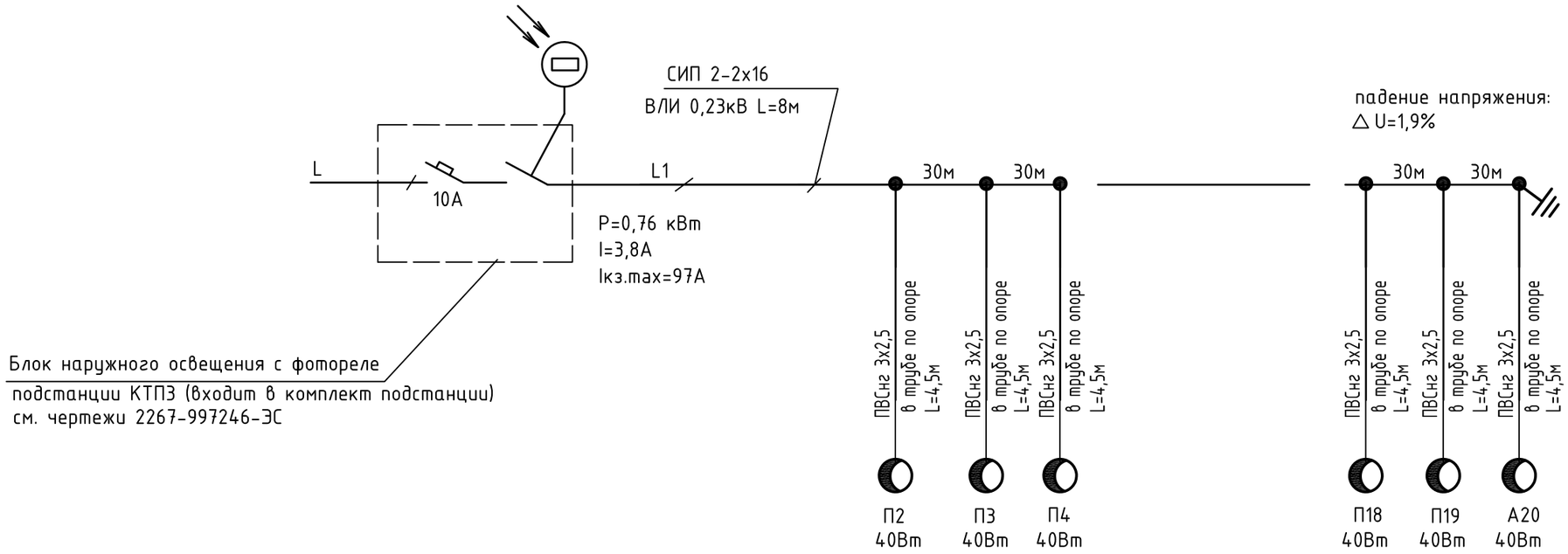

Блок наружного освещения с фотореле
подстанции КТПЗ (входит в комплект подстанции)
см. чертежи 2267-997246-ЭС

Все светильники - с лампами LVD 40Вт (арт.0639 ООО "Ферроспин")

Взам. инв. №	
Подп. и дата	
Инв. № подл.	997248

Изм.	Кол.уч.	Лист	№док.	Подпись	Дата	2267-997248-ЭН			
						Реконструкция хвостохранилища "Среднее". Этап 1. Наращивание плотины от отм. 665,0 м до отм. 670,0 м. ОАО "ППГХО"			
Разраб.		Гузанов			06.14	Внеплощадочные сети	Стадия	Лист	Листов
Проверил		Катушев					Р	3	
Нач. гр.		Катушев							
Н. контр.		Демина				Берма. Принципиальная схема освещения	ОАО "ВНИПИпромтехнологии"		
Нач. отд.		Зонов							

Формат А3